甲　　板	ケムサーフ 黒	
トップフレーム	７５×２５スチール角パイプ　（粉体塗装）	色：ホワイト
ベースフレーム	７５×２５ｽﾁｰﾙ角ﾊﾟｲﾌﾟ/t1.6ｽﾁｰﾙ板（粉体塗装）	色：ホワイト
昇降ユニット	ＤＬ６	４ケ
台　　数	台	
付 属 器 具		

※耐荷重：250kg

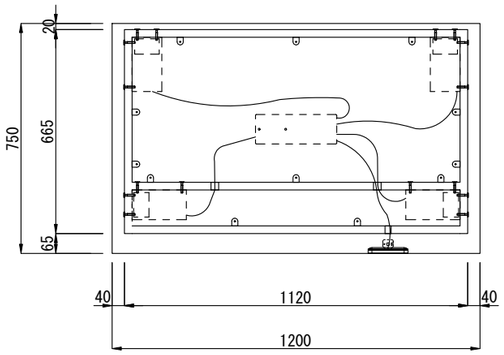

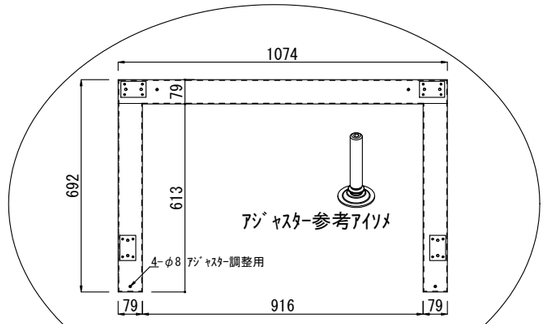

脚部上面参考図

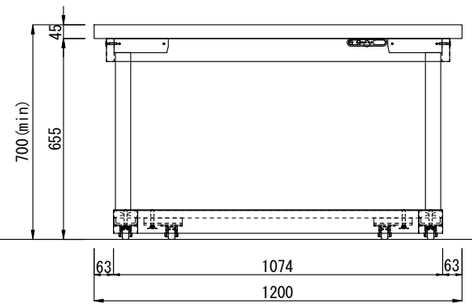

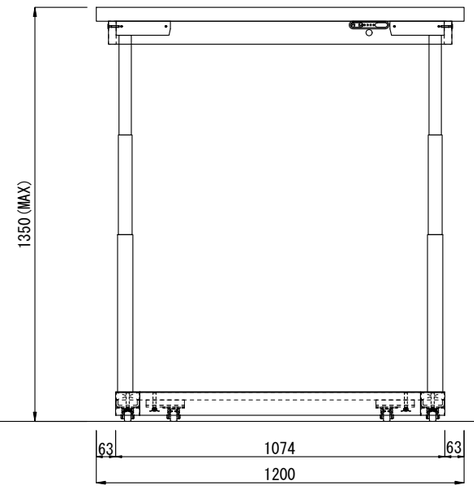

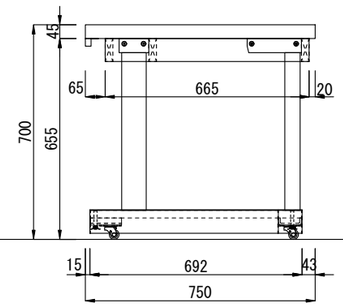

年　月　日	△	訂　正　記　事	検図	製図	承認			品名		納入先	日付
								昇降式作業台			’25年　07月　01日
								型式	縮尺 1／20	設置場所	整理番号
					担　当	製　図	検　図	ＬＤＡ－１２０			
								寸法　W　D　H	第３角法		図面番号
								1200×750×700-1350	単位　mm		

甲　　板	ケムサーフ 黒	
トップフレーム	７５×２５スチール角パイプ　（粉体塗装）	色：ホワイト
ベースフレーム	７５×２５ｽﾁｰﾙ角ﾊﾟｲﾌﾟ/t1.6ｽﾁｰﾙ板（粉体塗装）	色：ホワイト
昇降ユニット	ＤＬ６	４ケ
台　　数	台	
付 属 器 具		

※耐荷重：250kg

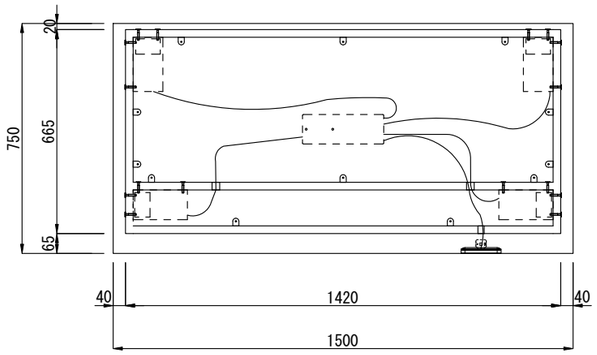

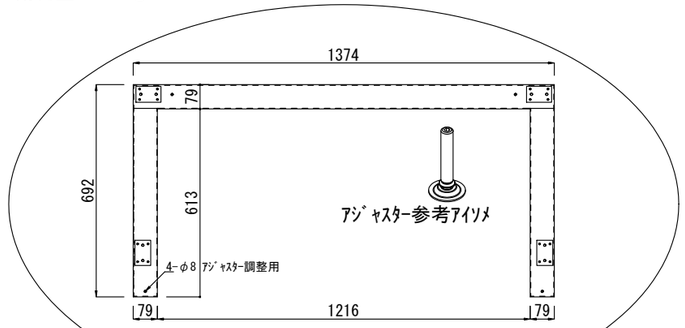

脚部上面参考図

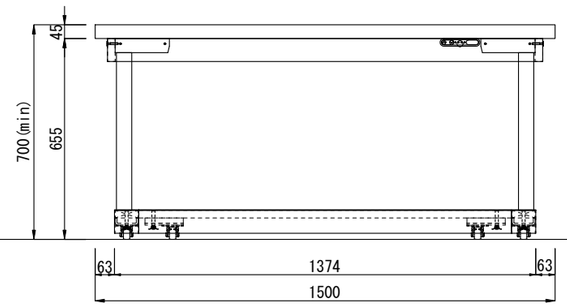

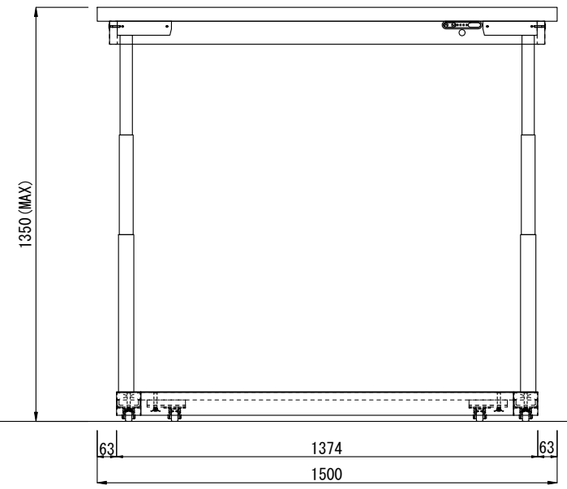

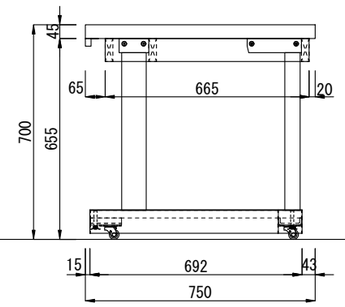

年　月　日	△	訂　正　記　事	検図	製図	承認			品名 昇降式作業台		納入先	日付 ’25年　07月　01日
								型式 ＬＤＡ－１５０	縮尺 1／20	設置場所	整理番号
					担　当	製　図	検　図				
								寸法 W D H 1500×750×700-1350	第３角法 単位 mm		図面番号

甲　　板	ケムサーフ 黒	
トップフレーム	７５×２５スチール角パイプ　（粉体塗装）	色：ホワイト
ベースフレーム	７５×２５ｽﾁｰﾙ角ﾊﾟｲﾌﾟ/t1.6ｽﾁｰﾙ板（粉体塗装）	色：ホワイト
昇降ユニット	ＤＬ６	４ケ
台　　数	台	
付 属 器 具		

※耐荷重：250kg

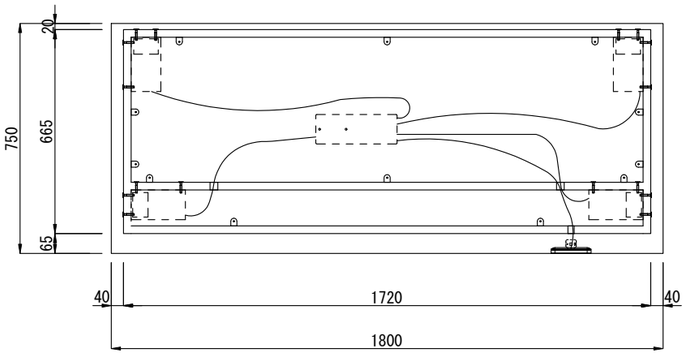

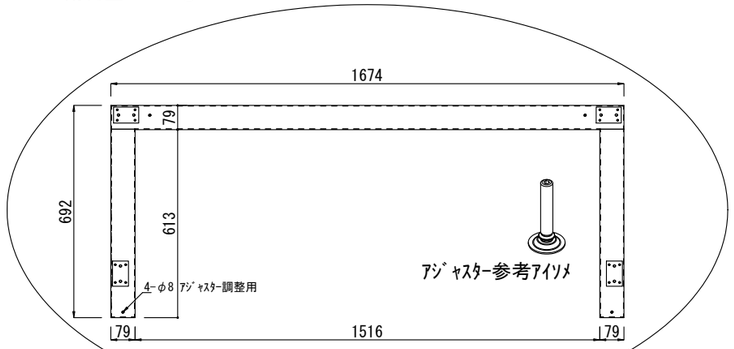

脚部上面参考図

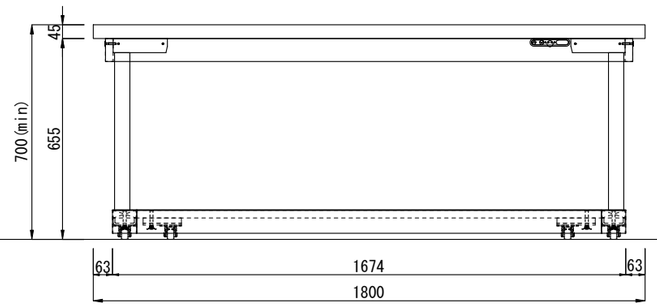

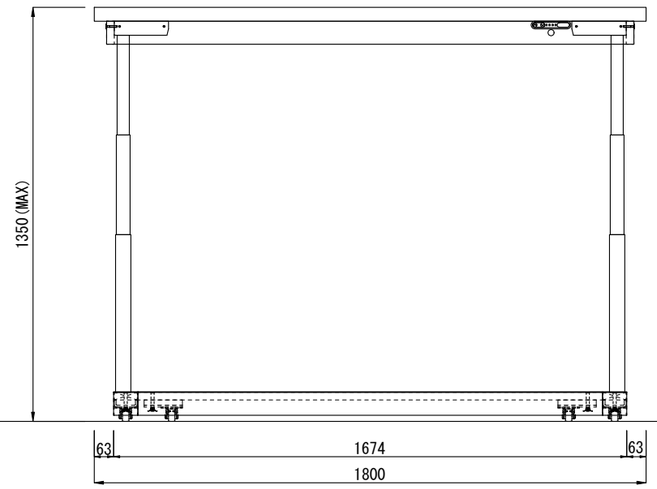

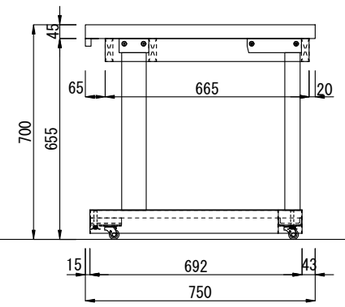

年　月　日	△	訂　正　記　事	検図	製図	承認			品名 昇降式作業台		納入先	日付 ’25年　07月　01日
								型式 ＬＤＡ－１８０	縮尺 1／20	設置場所	整理番号
					担　当	製　図	検　図				
								寸法 W D H 1800×750×700-1350	第３角法 単位 mm		図面番号

甲　　板	ケムサーフ 黒	
トップフレーム	７５×２５スチール角パイプ　（粉体塗装）	色：ホワイト
ベースフレーム	７５×２５ｽﾁｰﾙ角ﾊﾟｲﾌﾟ/t1.6ｽﾁｰﾙ板（粉体塗装）	色：ホワイト
昇降ユニット	ＤＬ６	４ケ
台　　数	台	
付 属 器 具		

※耐荷重：250kg

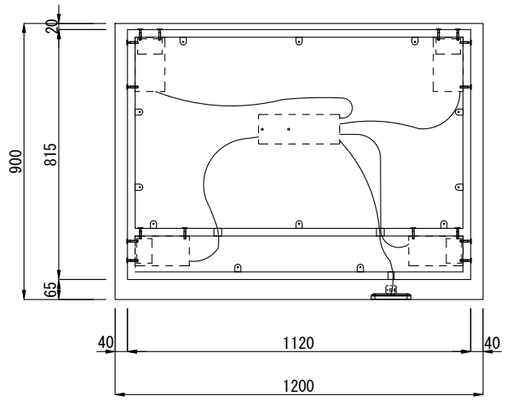

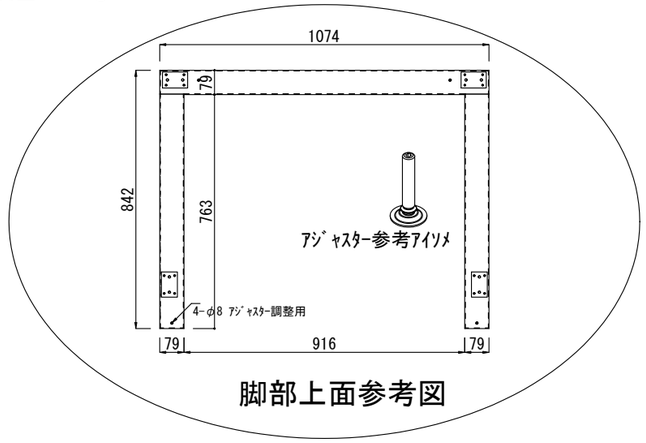

脚部上面参考図

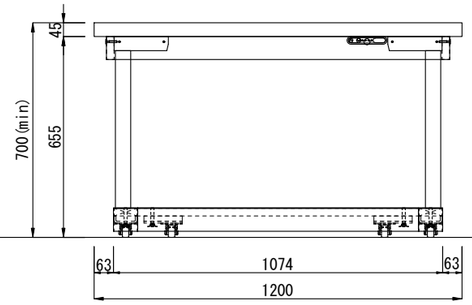

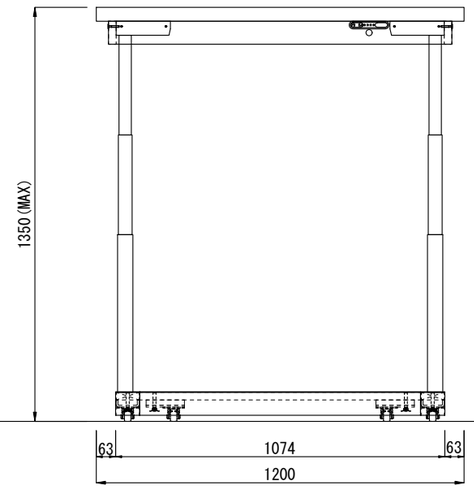

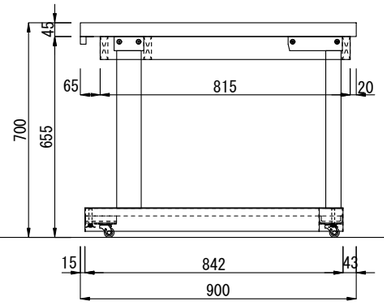

年　月　日	△	訂　正　記　事	検図	製図	承認			品名 昇降式作業台		納入先	日付 ’25年　07月　01日
								型式 ＬＤＡ－１２９	縮尺 1／20	設置場所	整理番号
					担　当	製　図	検　図				
								寸法 W D H 1200×900×700-1350	第３角法 単位 mm		図面番号

甲　　板	ケムサーフ 黒	
トップフレーム	７５×２５スチール角パイプ　（粉体塗装）	色：ホワイト
ベースフレーム	７５×２５ｽﾁｰﾙ角ﾊﾟｲﾌﾟ/t1.6ｽﾁｰﾙ板（粉体塗装）	色：ホワイト
昇降ユニット	ＤＬ６	４ケ
台　　数	台	
付 属 器 具		

※耐荷重：250kg

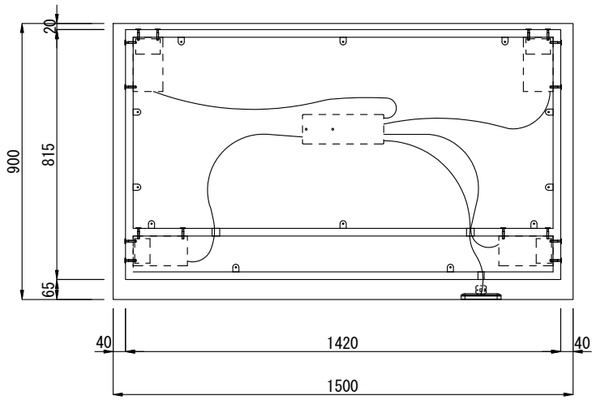

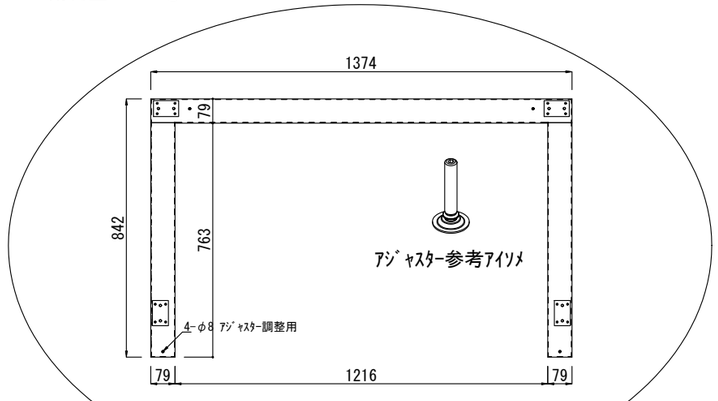

脚部上面参考図

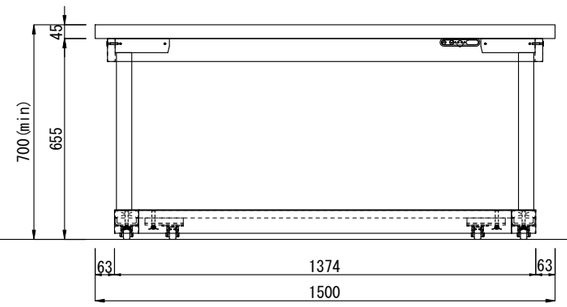

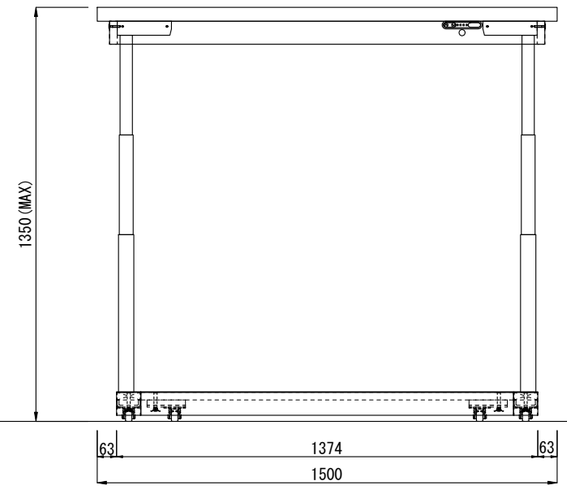

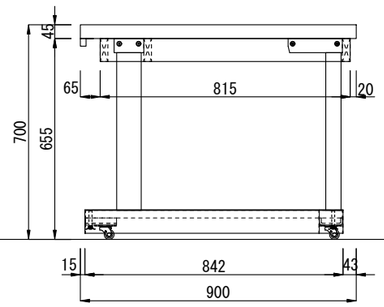

年　月　日	△	訂　正　記　事	検図	製図	承認			品名 昇降式作業台		納入先	日付 ’25年　07月　01日
								型式 ＬＤＡ－１５９	縮尺 1／20	設置場所	整理番号
					担　当	製　図	検　図				
								寸法 W　D　H 1500×900×700-1350	第３角法 単位 mm		図面番号

甲　　板	ケムサーフ 黒	
トップフレーム	７５×２５スチール角パイプ　（粉体塗装）	色：ホワイト
ベースフレーム	７５×２５ｽﾁｰﾙ角ﾊﾟｲﾌﾟ/t1.6ｽﾁｰﾙ板（粉体塗装）	色：ホワイト
昇降ユニット	ＤＬ６	４ケ
台　　数	台	
付 属 器 具		

※耐荷重：250kg

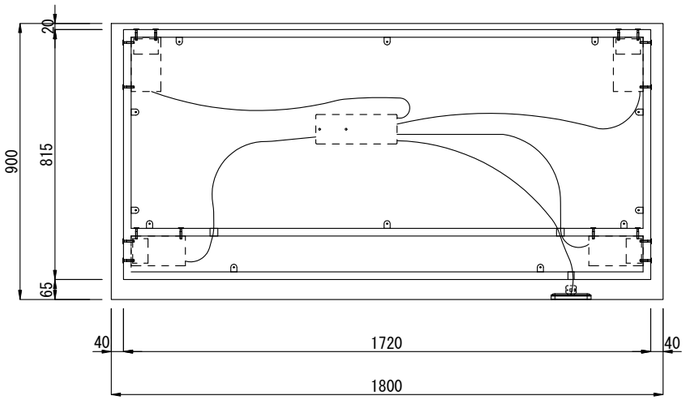

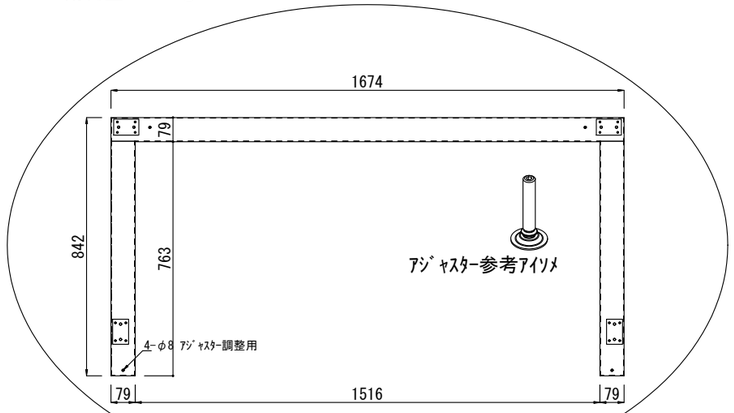

脚部上面参考図

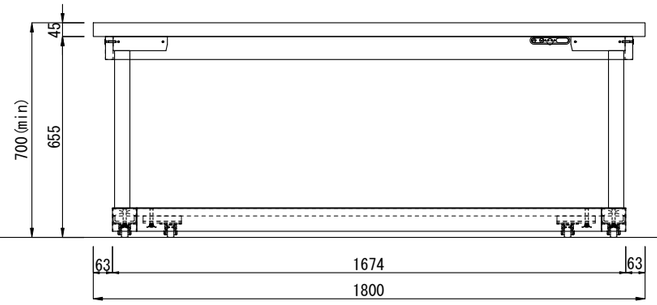

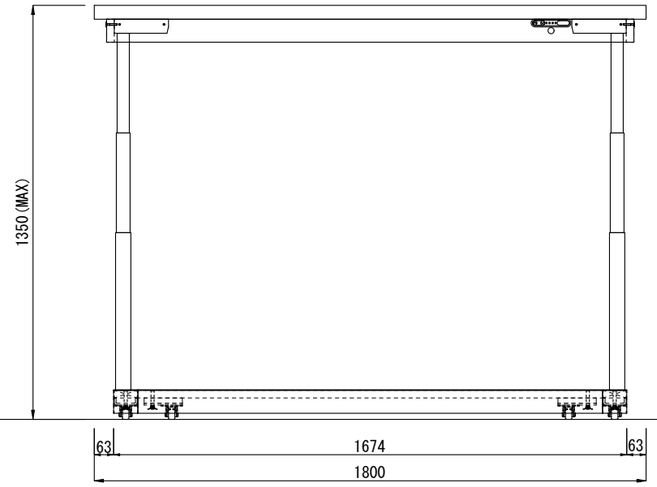

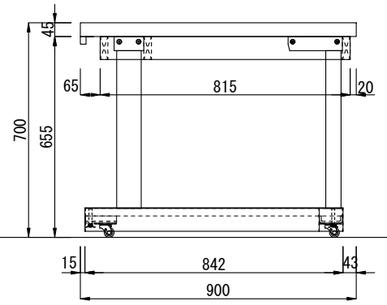

年　月　日	△	訂　正　記　事	検図	製図	承認			品名 昇降式作業台		納入先	日付 ’25年　07月　01日
								型式 ＬＤＡ－１８９	縮尺 1／20	設置場所	整理番号
					担　当	製　図	検　図				
								寸法 W D H 1800×900×700-1350	第３角法 単位 mm		図面番号